# IGAR-1062+-4G

## 工业级4G蜂窝网络VPN路由器

## 特性

- 采用IEEE 802.11 a/b/g/n 协议，支持上限300Mbps 无线传输
- 2 个 10/100/1000Base-T(X)网口，1 个 SIM 卡插槽
- 4G LTE Modem 拨号上网
- 高性能：支持 WEP/WPA/WPA-PSK(TKIP, AES)/WPA2/WPA2-PSK(TKIP, AES)/802.1X 认证
- HTTPS 管理
- 各种联网方式：动态/静态IP 路由，PPPoE，Modem/拨号
- 支持客户端操作模式
- IP 表，预防非授权的 IP 地址访问
- 支持VPN 网络：Open VPN , PPTP, IPSEC, VPN
- NAT 设定：Virtual Server，Port Trigger，DMZ，UPnP
- 通用模式，电子邮件事件报警
- PoE 端口提供 1KV 隔离保护
- 无线连接状态监测
- 通过系统日志、Email、SNMP Trap 输出故障报警
- IP30 防护等级
- 导轨式/壁挂式安装方式

## 简介

IGAR-1062+-4G系列是一款工业级4G蜂窝网络VPN路由器，支持IEEE802 .11 a/b/g/n，带2个10/100/1000Base-T(X)网口，ETH1用于LAN，ETH2用于WAN。IGAR-1062+-4G系列提供802 .1X和MAC控制，可配置为3种工作模式：动态/静态IP路由，PPPoE，Modem拨号（GPRS/3G/3.5G/LTE Modem）。此外，IGAR-1062+-4G系列还提供1个IEEE802 .3af PoE供电端口。因此，IGAR-1062+-4G系列是工业蜂窝网络应用的理想解决方案。

## 尺寸规格

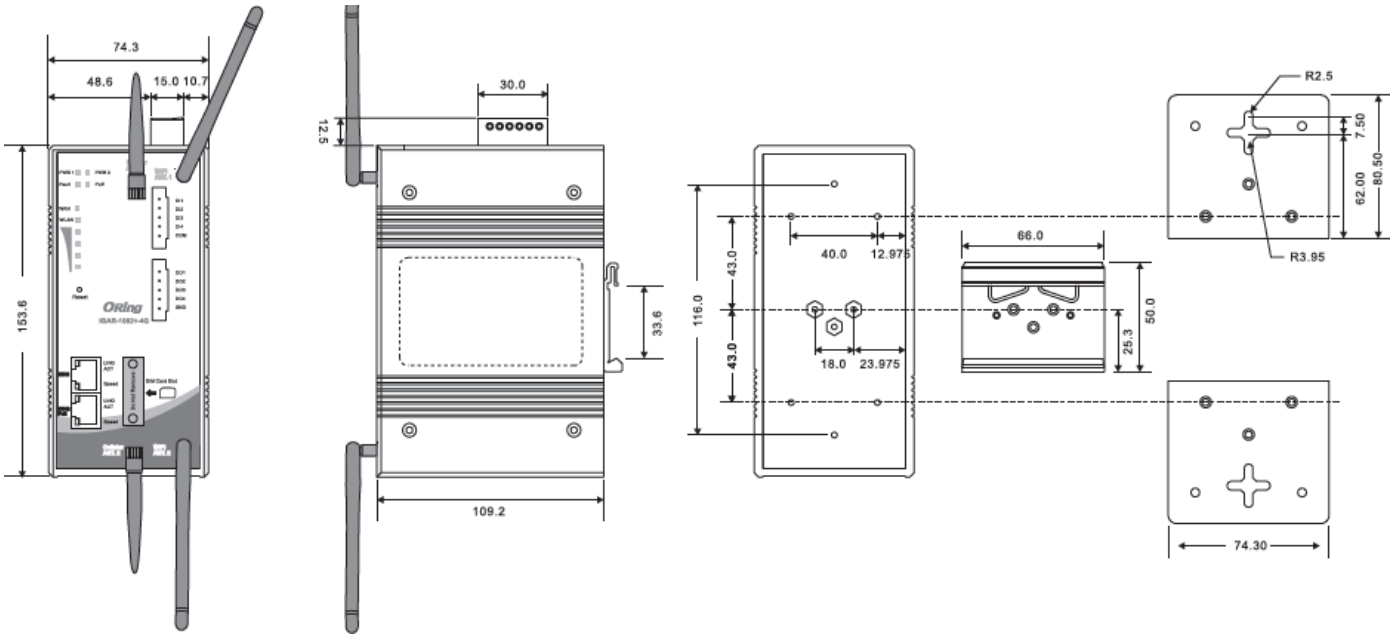


Unit: mm

## 产品规格

| 无线蜂窝路由器型号 | IGAR-1062+-4G |
|---|---|
| **物理端口** | |
| 10/100/1000 Base-T(X) 电口<br>RJ45 MDI/MDIX 自适应 | **2** |
| 5-Pin 接线端子 | **4 (DI 和 DO)** |
| PoE 端口 | 位于ETH2<br>完全符合IEEE 802.3af 电源设备规格<br>电流过载保护和短路保护<br>隔离电压:下限1000VDC<br>隔离电阻:下限$10^8$ ohms |
| SIM 卡插槽 | 1 个 |
| **蜂窝网络接口** | |
| 天线连接器 | 1 个外接反向SMA 天线连接器 |
| 蜂窝网络标准 | GSM / GPRS/ EGPRS/ EDGE / WCDMA / HSDPA / HSUPA /HSPA+ /LTE |
| 频带 | America(US):<br>LTE: 700/1700/2100/ MHz<br>UMTS/HSDPA/HSUPA/HSPA+/DC-HSPA+: 800/850/1900/2100 MHz<br>GSM/GPRS/EDGE: 850/900/1800/1900 MHz<br>Europe(EU):<br>LTE: 800/900/1800/2100/2600 MHz<br>UMTS/HSDPA/HSUPA/HSPA+/DC-HSPA+: 900/2100 MHz<br>GSM/GPRS/EDGE: 900/1800/1900 MHz |
| **WLAN 接口** | |
| 天线连接器 | 2 个外接反向天线 SMA 连接器 |
| 调制 | IEEE802.11b: CCK/DQPSK/DBPSK<br>IEEE802.11a/g:OFDM<br>IEEE802.11n: BPSK, QPSK, 16-QAM, 64-QAM |
| 频带 | America / FCC: |

| | |
|---|---|
| | 2.412~2.462 GHz (11 通道)<br>5.180~5.240 GHz & 5.745~5.825 GHz (9 通道)<br>Europe CE / ETSI:<br>2.412~2.472 GHz (13 通道)<br>5.180~5.240 GHz (4 通道) |
| 传输速率 | IEEE 802.11b: 1/2/5.5/11 Mbps<br>IEEE 802.11a/g: 6/9/12/18/24/36/48/54 Mbps<br>IEEE 802.11n(40MHz): UP to 300 Mbps |
| 传输功率 | IEEE 802.11a: 12dBm ± 1.5dBm@54Mbps<br>IEEE 802.11b: 17dBm ± 1.5dBm@11Mbps<br>IEEE 802.11g: 16dBm ± 1.5dBm@54Mbps<br>IEEE 802.11gn HT20: 15dBm ± 1.5dBm @MCS7<br>IEEE 802.11gn HT40: 14dBm ± 1.5dBm @MCS7<br>IEEE 802.11an HT20: 12dBm ± 1.5dBm @MCS7<br>IEEE 802.11an HT40: 11dBm ± 1.5dBm @MCS7 |
| 接收灵敏度 | IEEE 802.11a : -76dBm ± 2dBm@54Mbps<br>IEEE 802.11b : -85dBm ± 2dBm@11Mbps<br>IEEE 802.11g : -76dBm ± 2dBm@54Mbps<br>IEEE 802.11gn HT20:-75dBm ± 2dBm@MCS7<br>IEEE 802.11gn HT40:-72dBm ± 2dBm@MCS7<br>IEEE 802.11an HT20:-74dBm ± 2dBm@MCS7<br>IEEE 802.11an HT40:-71dBm ± 2dBm@MCS7 |
| 加密 | WEP：支持 64 位，128 位密钥<br>WPA /WPA2：IEEE802.11i（WEP 和AES 加密）<br>WPA-PSK（支持 256 位密钥共享）<br>TKIP 加密<br>支持 802.1x 认证 |
| 无线 | 禁用SSID 广播 |
| **LED 指示灯** | |
| 电源指示灯 | LED 指示灯 x 3，PWR 1，2(PoE)，Ready：<br>红色：电源开启，启动中<br>绿色：电源开启，运行正常 |
| 10/100/1000Base-T(X) RJ45 端口指示灯 | LED 指示灯 x 2，<br>绿色：Link/Act.，端口速率 1000Mbps<br>橙色：Link/Act.，端口速率 100Mbps |
| WLAN 端口指示灯 | 绿色：射频开启；闪烁：数据传输<br>绿色：无线信号强度，1<25%，2<50%，3<75%，4<100% |
| WWAN 端口指示灯 | LED 指示灯 x 1，<br>绿色闪烁：电源启动，功能正常 |
| 故障指示灯 | LED 指示灯 x 1，<br>红色：网络中断或电源中断 |
| **故障输出** | |
| 继电器 | 继电器故障输出 1A@24VDC |
| **电源** | |
| 电源输入 | 12~48VDC 冗余电源 6-pin 接线端子 |
| 电源功耗 | 11W |
| 过载保护 | 有 |
| 反向保护 | 有（接线端子） |
| **机械特性** | |
| 防护等级 | IP-30 |
| 尺寸 (宽x 深 x 高) | 74.3 (宽) x 109.2 (深) x 153.6 (高) mm |
| 重量(g) | 1155 g |
| **工作环境** | |
| 存储温度 | -40 ~ 85℃ (-40 ~ 185℉) |
| 工作温度 | -25 ~ 70℃ (-13 ~ 158°F) |
| 工作湿度 | 5% ~ 95% 非凝露 |
| **认证标准** | |

| | |
|---|---|
| EMI | FCC Part 15, CISPR (EN55022) class A |
| EMS | EN61000-4-2 (ESD), EN61000-4-3 (RS), EN61000-4-4 (EFT), EN61000-4-5 (Surge), EN61000-4-6 (CS), EN61000-4-8, EN61000-4-11 |
| 冲击 | IEC60068-2-27 |
| 跌落 | IEC60068-2-32 |
| 震动 | IEC60068-2-6 |
| | |
| **质保** | 5 年 |

## 订购信息

**IGAR-A B C D E - FF**

| 代码定义 | 蜂窝网络 | 无线模式 | 无线模式 | 10/100/1000 Base-T(X) 端口数量 | PoE 端口 | 蜂窝网络 |
|---|---|---|---|---|---|---|
| 选项 | **- 1:** 1 个 SIM 卡<br>**- 2:** 2 个 SIM 卡 | **- 1:** IEEE802.11 b/g<br>**- 2:** IEEE802.11 a<br>**- 3:** IEEE802.11 a/b/g<br>**- 4:** IEEE802.11 b/g/n<br>**- 5:** IEEE802.11 a/n<br>**- 6:** IEEE802.11 a/b/g/n | **- 1:** IEEE802.11 b/g<br>**- 2:** IEEE802.11 a<br>**- 3:** IEEE802.11 a/b/g<br>**- 4:** IEEE802.11 b/g/n<br>**- 5:** IEEE802.11 a/n<br>**- 6:** IEEE802.11 a/b/g/n | **- 2:** 2 个 | **-+:** PoE 位于端口 ETH2 | **- 4G:** LTE |

| | 型号名称 | 描述 |
|---|---|---|
| 可选型号 | **IGAR-1062+-4G_US** | 工业级 4G 蜂窝网络 VPN 路由器，IEEE 802.11 a/b/g/n，2 个 10/100/1000Base-T(X) 网口，1 个 PoE 端口，US 频带 |
| | **IGAR-1062+-4G_EU** | 工业级 4G 蜂窝网络VPN 路由器，IEEE 802.11 a/b/g/n，2 个 10/100/1000Base-T(X) 网口，1 个 PoE 端口，EU 频带 |

## 可选配件

- **DR-45 系列，45W 导轨式电源适配器**
- **DR-75 系列，75W 导轨式电源适配器**
- **DR-120 系列，120W 导轨式电源适配器**
- **WLAN 射频天线**
- **RF 天线**
- **RF 馈线**

## 包装清单

- **IGAR-1062+-4G**
- **壁挂安装套件**
- **4G 天线**
- **5-pin 接线端子**
- **快速安装手册**
- **2.4GHz/5GHz 天线**
- **6-pin 接线端子**
- **导轨安装套件**
- **ORing 安装光盘**
- **防尘盖**